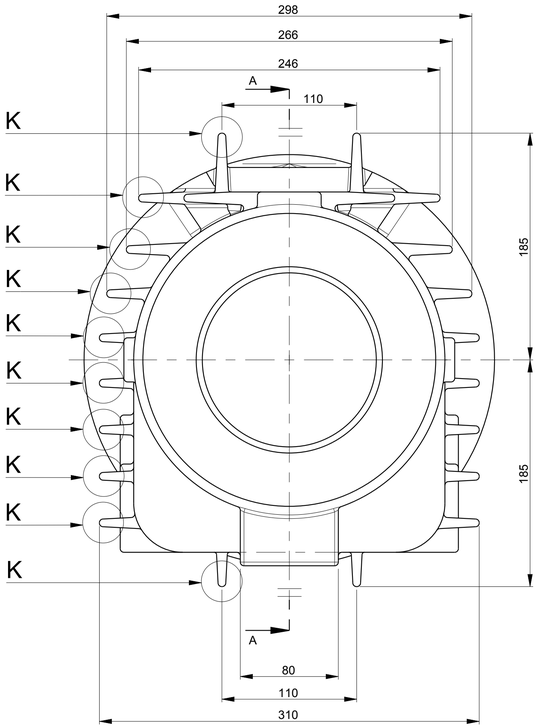

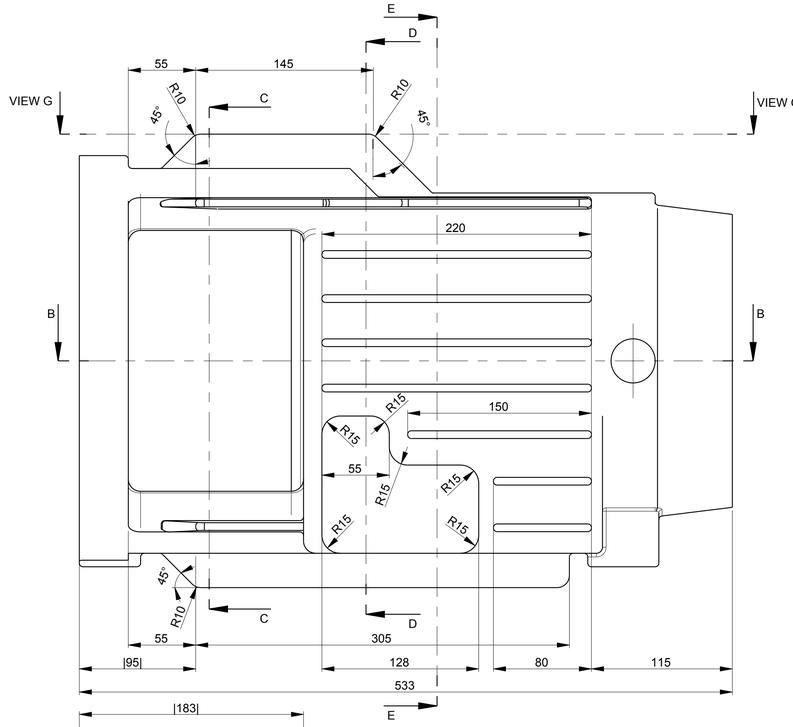

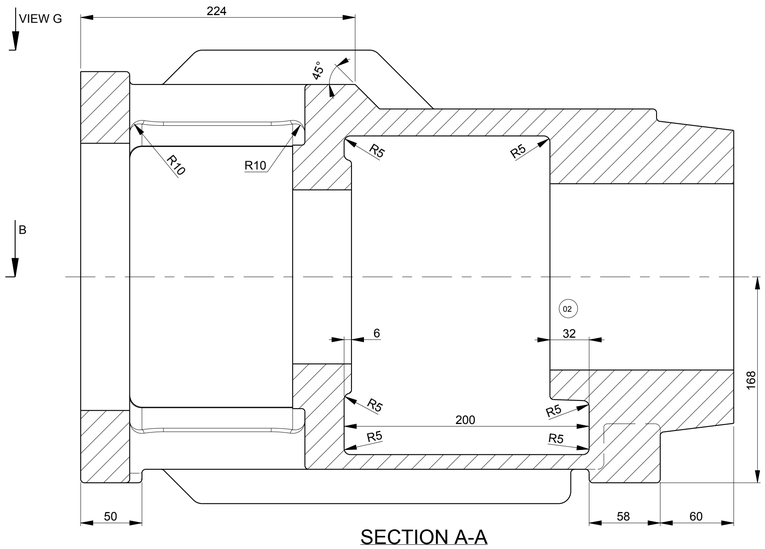

SECTION A-A
SEZIONE A-A

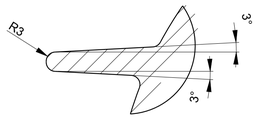

DETAIL K
PARTICOLARE K

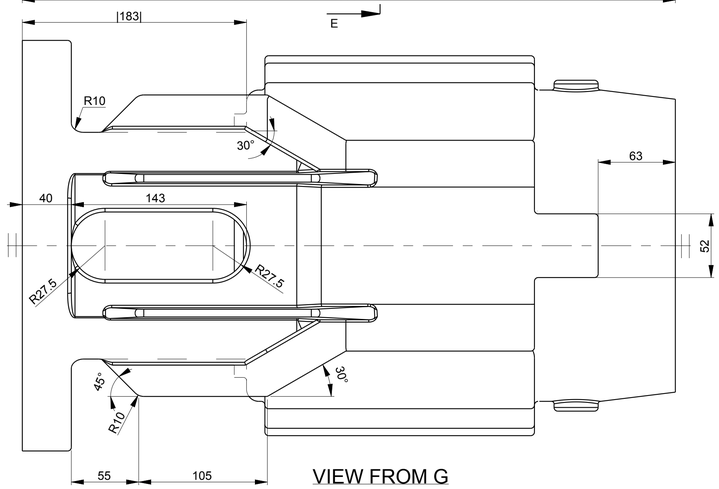

VIEW FROM G
VISTA DA G

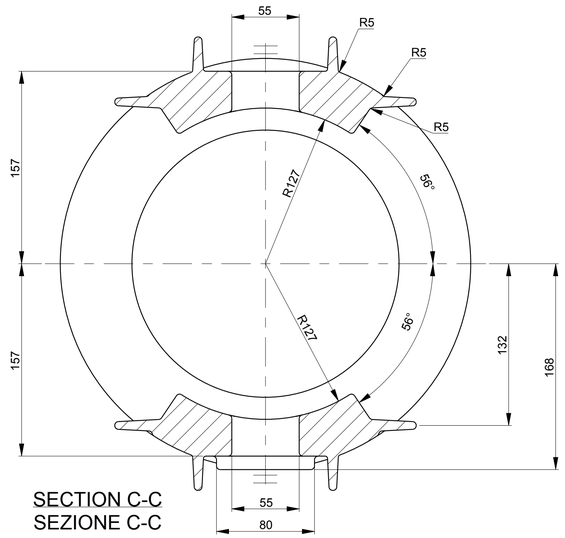

SECTION C-C
SEZIONE C-C

SECTION D-D
SEZIONE D-D

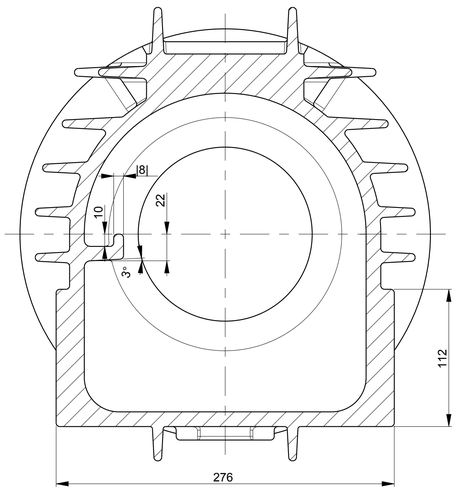

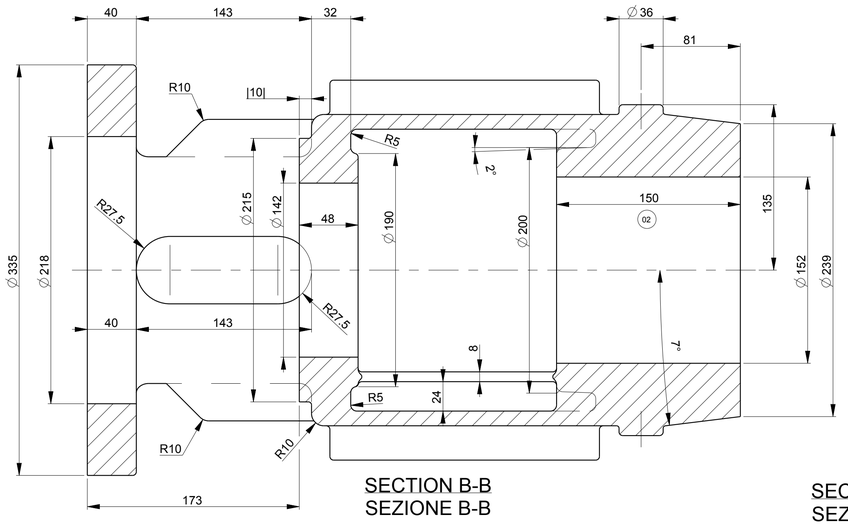

SECTION B-B
SEZIONE B-B

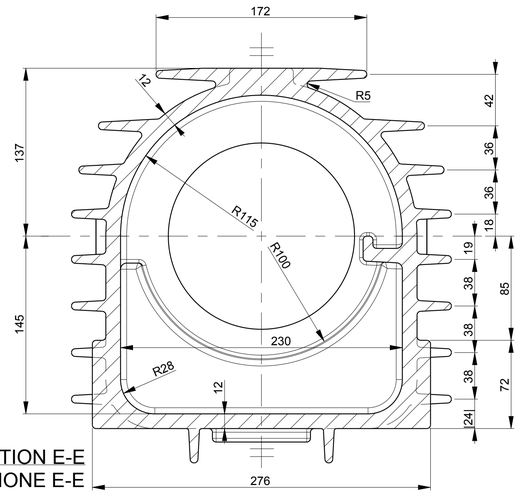

SECTION E-E
SEZIONE E-E

NOTES FOR PATTERNMAKER AND FOUNDRY

- ISO 8062 Stamdards shall be fully applicable unless otherwise specidied on this drawing.

- The dimensions shown in this drawing shall be considered as the 'raw casting basic dimension' as defined by ISO 8062 Standards. Therefore the dimensions do not include solidification shrinkage rates and draft angles.

- Before starting the construction, the patternmaker shall submit for information a schematic drawing of the pattern complete with core boxes and selected shrinkage rates and draft angles.

- The foundry shall verify the correspondence between pattern and drawing.

- The raw casting shall be supplied sandblasted with Sa 2.5 grade, deburred, properly rounded off where required, cleaned |without the presence of calamine, molding sand, sand/shots, chips, etc| in compliance with requirements of MSS-SP 55 Standards.

- Casting tolerances shall be in compliance with CT 10 grade ISO 8062 Standards unless otherwise specified on this drawing.

- Maximum surface roughness shall be N10 grade |Ra 12.5| on all surfaces unless otherwise specified on this drawing.

- Requested roughness values shall be obtained by casting and/or by grinding.

NOTE PER IL MODELLISTA E LA FONDERIA

- La normativa ISO 8062 deve essere applicata se non diversamente specificato sul disegno.

- Le quote riportate nel disegno devono essere considerate come le quote base di un grezzo di fusione' secondo quanto definito nella normativa ISO 8062. Quindi tali quote non includono i ritiri di solidificazione e gli angoli di sformo.

- Il modellista e la fonderia sono congiuntamente responsabili della definizione dei ritiri e degli angoli di sformo in accordo al materiale richiesto e alle tecnologie impiegate.

- Prima di procedere alla costruzione del modello, il modellista deve inviare per informazione un disegno schematico del modello con l'indicazione delle casse d'anima, dei ritiri e degli angoli di sformo selezionati.

- La fonderia deve verificare la corrispondenza tra il modello e il disegno.

- Il grezzo di fusione deve essere fornito sabbiato con grado Sa 2.5, sbavato, raccordato dove richiesto, pulito (esente da presenza di calamina, terra di fonderia, sabbia/graniglia di sabbiatura, trucioli, ecc) in conformità a quanto richiesto nella normativa MSS-SP 55.

- Le tolleranze di fusione devono essere in conformità con il grado CT10 definito nella normativa ISO 8062 se non diversamente specificato sul disegno.

- La massima rugosità superficiale deve essere in conformità con il grado N10 (Ra 12.5) su tutte le superfici se non diversamente specificato sul disegno.

- I valori di rugosità superficiale richiesti devono essere ottenuti di fusione e/o di molatura.

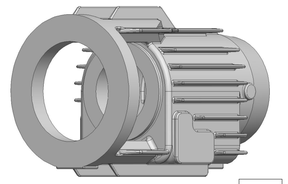

3D

Casting radii R3 unless otherwise specified on this drawing.
Raggi di fusione R3 se non diversamente specificato sul disegno.

REV	DESCRIZIONE/DESCRIPTION	COMPILATO COMPILED	CONTROLLATO CHECKED	VERIFICATO VERIFIED	APPROVATO APPROVED	DATA DATE
03	GRAPHICAL UPDATE	DIACONU	-	PATIERNO	BORGHETTI	10.06.20
02	REVISIONATO DOVE INDICATO	PAOLINI	-	TOSELLI	CONERI	14.12.12
01	REVISIONE GENERALE	PAOLINI	-	BORGHETTI	CONERI	23.09.08
00	EMISSIONE	PAOLINI	-	BORGHETTI	CONERI	15.05.08

PESO CALCOLATO / CALCULATED WEIGHT: - 102 kg
PESO RILEVATO / MEASURED WEIGHT: -

NOTA/NOTE

N° DIS.GREZZO/ROUGH DWG N°:

N° MODELLO/PATTERN N°: M1355AXDRM2

FSCALE FACTOR

DA/FROM

MATERIALE/MATERIAL

TIPO POMPA/PUMP TYPE: Frame D

DESCRIZIONE/DESCRIPTION: *Raw Casting Bearing Bracket*
Suporto grezzo

TM.P. S.p.A.
Termomeccanica Pompe
La Spezia

F.to/SIZE: A1

DISEGNO/DRAWING: 355AXDRM2

SCALA/SCALE

FOGLIO/SHEET: 1 / 1

Questo documento è prodotto da TM.P. S.p.A. che si riserva di far valere i suoi diritti civili e penali a norma di legge - This document is produced by TM.P. S.p.A. who will safeguard its right to the civil and penal prevision of law.